GENEBRE

# ШАРОВОЙ КРАН

## Артикул: 3048

## Технические характеристики

Архангельск (8182)63-90-72
Астана +7(7172)727-132
Белгород (4722)40-23-64
Брянск (4832)59-03-52
Владивосток (423)249-28-31
Волгоград (844)278-03-48
Вологда (8172)26-41-59
Воронеж (473)204-51-73
Екатеринбург (343)384-55-89
Иваново (4932)77-34-06
Ижевск (3412)26-03-58
Казань (843)206-01-48
Калининград (4012)72-03-81
Калуга (4842)92-23-67
Кемерово (3842)65-04-62
Киров (8332)68-02-04
Краснодар (861)203-40-90
Красноярск (391)204-63-61
Курск (4712)77-13-04
Липецк (4742)52-20-81
Магнитогорск (3519)55-03-13
Москва (495)268-04-70
Мурманск (8152)59-64-93
Набережные Челны (8552)20-53-41
Нижний Новгород (831)429-08-12
Новокузнецк (3843)20-46-81
Новосибирск (383)227-86-73
Орел (4862)44-53-42
Оренбург (3532)37-68-04
Пенза (8412)22-31-16
Пермь (342)205-81-47
Ростов-на-Дону (863)308-18-15
Рязань (4912)46-61-64
Самара (846)206-03-16
Санкт-Петербург (812)309-46-40
Саратов (845)249-38-78
Смоленск (4812)29-41-54
Сочи (862)225-72-31
Ставрополь (8652)20-65-13
Тверь (4822)63-31-35
Томск (3822)98-41-53
Тула (4872)74-02-29
Тюмень (3452)66-21-18
Ульяновск (8422)24-23-59
Уфа (347)229-48-12
Челябинск (351)202-03-61
Череповец (8202)49-02-64
Ярославль (4852)69-52-93

**Единый адрес для всех регионов: grb@nt-rt.ru || www.genebre.nt-rt.ru**

# Модель 3048

## Кран шаровый, латунный с накидной гайкой

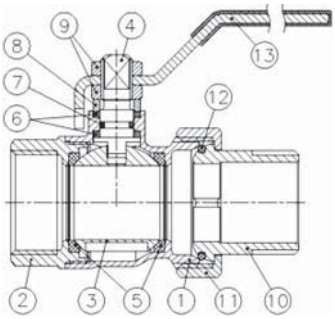


### Описание

Шаровой кран латунный PN-25
Сделан из латуни согласно DI N 17660
Резьба B-B соответствует ISO 228/1
Управление посредствам ручки
Макс. температура 180 °C
При меняется в системах отопления и водоснабжения

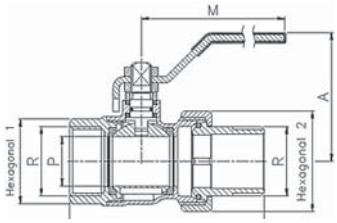


| № | Наименование | Материал |
|---|---|---|
| 1 | Корпус | Латунь (2.0402) |
| 2 | Крышка корпуса | Латунь (2.0402) |
| 3 | Шар | Латунь (2.0402) |
| 4 | Шток | Латунь (2.0401) |
| 5 | Уплотнение шара | PTFE |
| 6 | Уплотнение штока | PTFE |
| 7 | Кольцо уплотнительное | NBR |
| 8 | Кольцо прижимное | Латунь |
| 9 | Гайка | Латунь |
| 10 | Резьбовое соединение | Латунь |
| 11 | Гайка | Латунь |
| 12 | Уплотнение | NBR |
| 13 | Ручка | Сталь хромированная |

### ОСНОВНЫЕ ПАРАМЕТРЫ

| Модель | Диаметр резьбы, (дюйм) | Параметры (мм) | | | | | | Вес (г) |
|---|---|---|---|---|---|---|---|---|
| | | P | A | L | M | Hex.1 | Hex.2 | |
| 304804 | 1/2" | 14 | 47 | 69 | 84 | 24,5 | 30 | 205 |
| 304805 | 3/4" | 19 | 58 | 77 | 98 | 30,5 | 37 | 340 |
| 304806 | 1 " | 24 | 61 | 92,5 | 98 | 37,5 | 46 | 525 |
| 304807 | 1 1/4" | 30 | 74 | 105,5 | 126 | 46,5 | 52 | 785 |
| 304808 | 1 1/2" | 37 | 80 | 119 | 126 | 53 | 64 | 1145 |
| 304809 | 2" | 47 | 91 | 139 | 158 | 65,5 | 71 | 1710 |

GENEBRE


Архангельск (8182)63-90-72
Астана +7(7172)727-132
Белгород (4722)40-23-64
Брянск (4832)59-03-52
Владивосток (423)249-28-31
Волгоград (844)278-03-48
Вологда (8172)26-41-59
Воронеж (473)204-51-73
Екатеринбург (343)384-55-89
Иваново (4932)77-34-06
Ижевск (3412)26-03-58
Казань (843)206-01-48
Калининград (4012)72-03-81
Калуга (4842)92-23-67
Кемерово (3842)65-04-62
Киров (8332)68-02-04
Краснодар (861)203-40-90
Красноярск (391)204-63-61
Курск (4712)77-13-04
Липецк (4742)52-20-81
Магнитогорск (3519)55-03-13
Москва (495)268-04-70
Мурманск (8152)59-64-93
Набережные Челны (8552)20-53-41
Нижний Новгород (831)429-08-12
Новокузнецк (3843)20-46-81
Новосибирск (383)227-86-73
Орел (4862)44-53-42
Оренбург (3532)37-68-04
Пенза (8412)22-31-16
Пермь (342)205-81-47
Ростов-на-Дону (863)308-18-15
Рязань (4912)46-61-64
Самара (846)206-03-16
Санкт-Петербург (812)309-46-40
Саратов (845)249-38-78
Смоленск (4812)29-41-54
Сочи (862)225-72-31
Ставрополь (8652)20-65-13
Тверь (4822)63-31-35
Томск (3822)98-41-53
Тула (4872)74-02-29
Тюмень (3452)66-21-18
Ульяновск (8422)24-23-59
Уфа (347)229-48-12
Челябинск (351)202-03-61
Череповец (8202)49-02-64
Ярославль (4852)69-52-93

**Единый адрес для всех регионов: grb@nt-rt.ru || www.genebre.nt-rt.ru**